专业	姓名	日期	专业	姓名	日期
建筑			暖通		
结构			电气		
给排水					

变更说明：应业主生产需要，对场地有需求，现将垃圾收集间修改尺寸，如下：

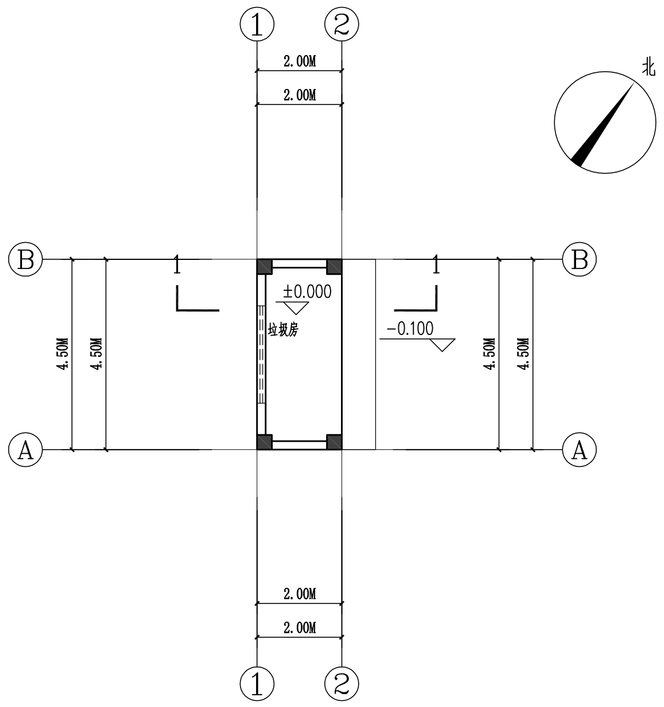

垃圾房首层平面图 1:100

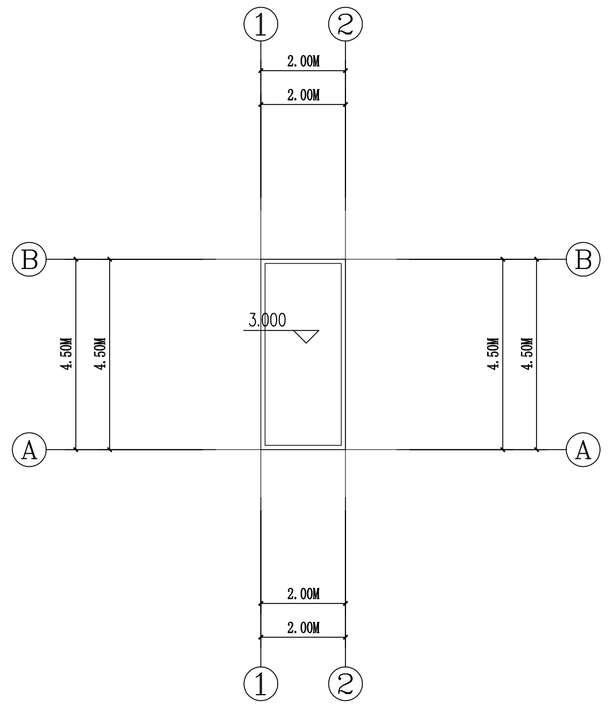

垃圾房屋面平面图 1:100

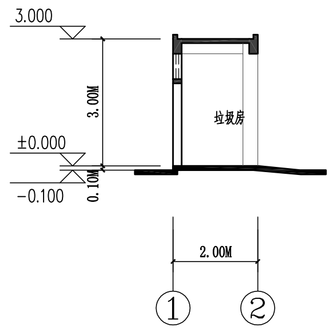

垃圾房1-1剖面图 1:100

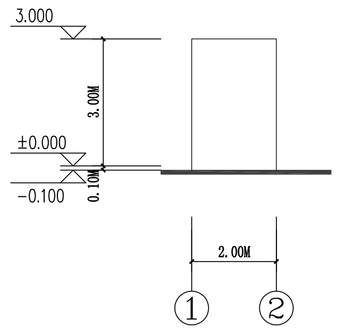

垃圾房①~②立面图 1:100

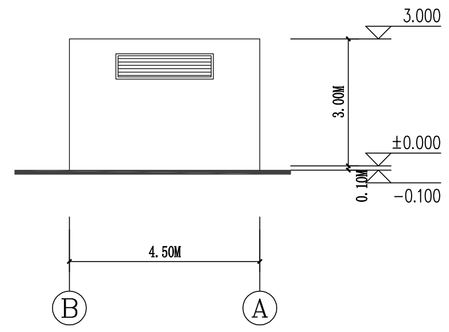

垃圾房Ⓑ~Ⓐ立面图 1:100

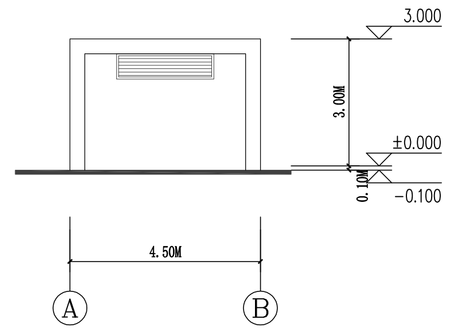

垃圾房Ⓐ~Ⓑ立面图 1:100

浅灰色纸皮砖

白色纸皮砖

Hc Design 華城設計

广东省华城建筑设计有限公司
GUANGDONG HUACHENG DESIGN INSTITUTE Co.,Ltd

设计证书编号：
DESIGN GRADE & CERTIFICATE NO:
建筑工程甲级：A144020237
规划编制乙级：182001
园林设计乙级：A244020234

平面位置示意图

注册章

工程设计出图专用章

建设单位 CLIENT	广东金光高科股份有限公司	
工程名称 PROJECT	碳酸酯类溶剂配制生产项目	
子项名称 SUB-ITEM		
制图 DRAWN BY	杨智敏	
设计 DESIGNED BY	杨智敏	
校对 CHECKED BY	冯险峰	
专业负责人 CHIEF ENGI.	吴远航	
项目负责人 CAPTAIN	吴远航	
审核 VERIFIED BY	吴远航	
审定 APPROVED BY	吴远航	
业务号 JOB NO.	HCST-2110	
设计阶段 STATUS	建筑方案图	
图纸名称 TITLE	垃圾房 平面图 立面图 剖面图	
图号 DRAWING NO.	J-14(变更)	
出图日期 DATE	2021.07	版次 NO.

1.本图未加盖本院出图专用章无效。
2.本图的版权归广东省华城建筑设计有限公司所有，未经我公司书面许可不得翻印、复用。
3.不得像按图纸尺寸施工，如有任何不详事宜，请在施工前与我公司会商，不得擅自处理。